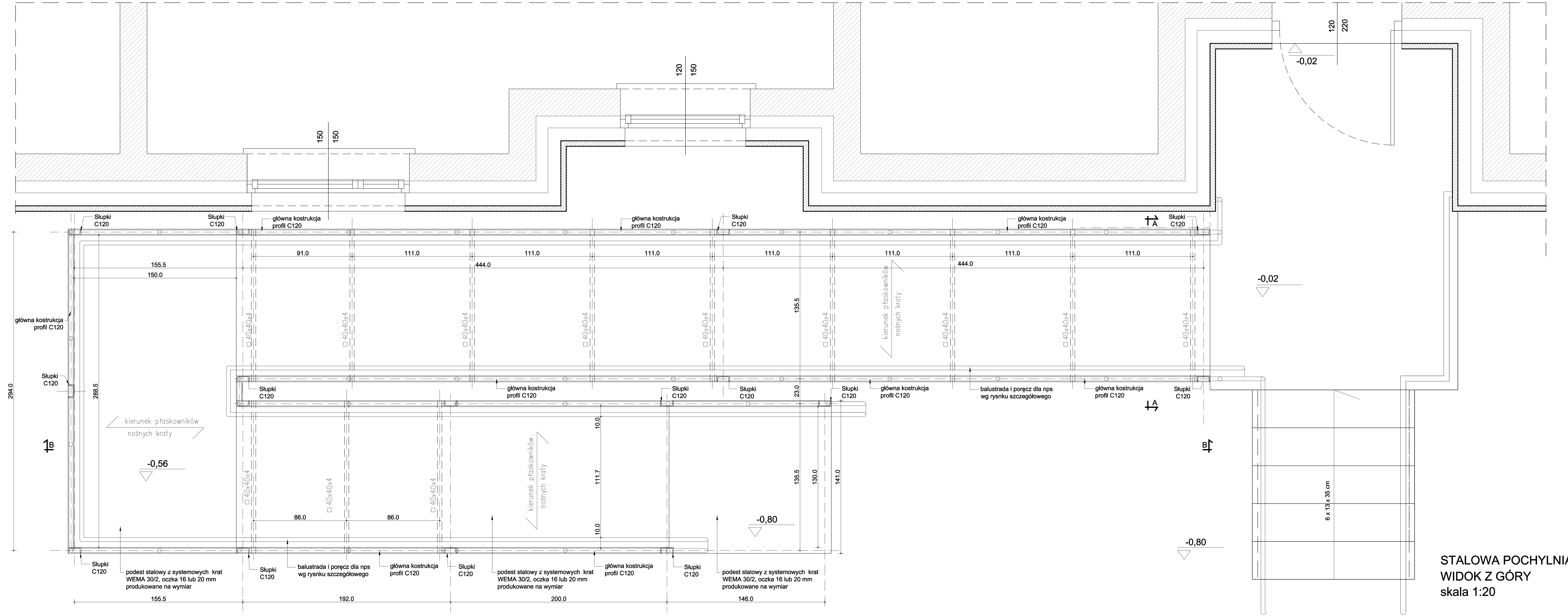

STALOWA POCHYLNIA DLA NPS
WIDOK Z GÓRY
skala 1:20

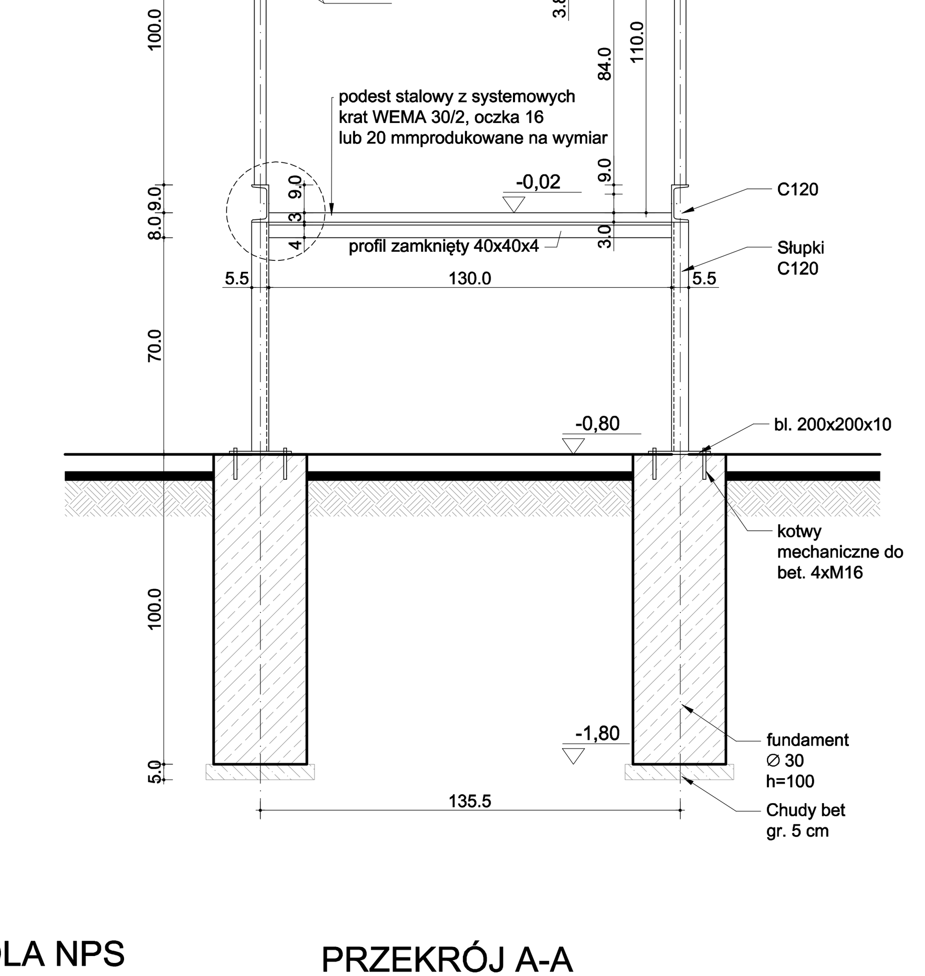

PRZEKRÓJ A-A
skala 1:20

SZCZEGÓŁ ŁĄCZENIA ELEMENTÓW POCHYLNI
skala 1:5

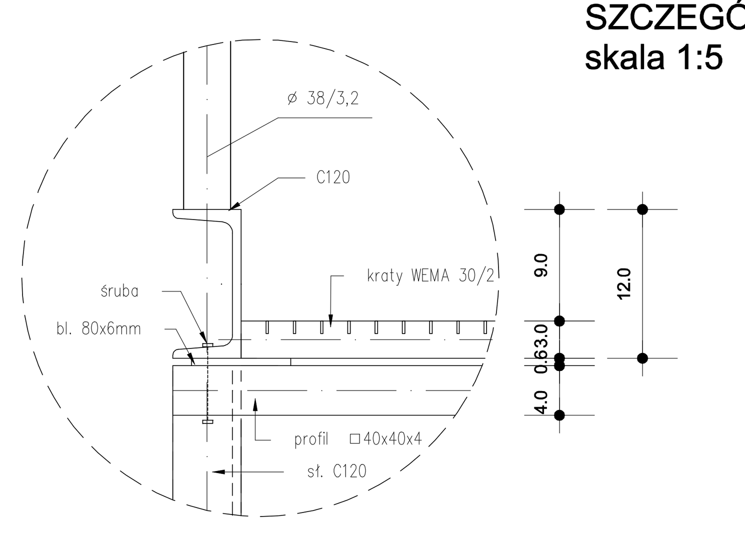

WYKAZ STALI DLA 1mb BALUSTRADY

TYP	NR	ELEMENT	DŁUGOŚĆ [M]	ILOŚĆ [SZT.]	CIĘŻAR kg/m	MASA CAŁKOWITA [KG]
BALUSTRADA POCHYLNI	1	∅ 38/3,2	1,05	1	2,75	2,89
	2	∅ 38/3,2	1,00	3	2,75	8,25
	3	⊏⊐ 30x5	0,962	2	1,178	2,26
	4	∅ 38/3,2	0,65	2	2,75	0,36
	5	pręt kwad. 12 mm	0,782	7	0,942	5,15
MASA OGÓŁEM DLA 1mb						18,91

BALUSTRADA POCHYLNI :

CIĘŻAR OGÓŁEM 33,75 mb x 18,91 = 386,213 kg

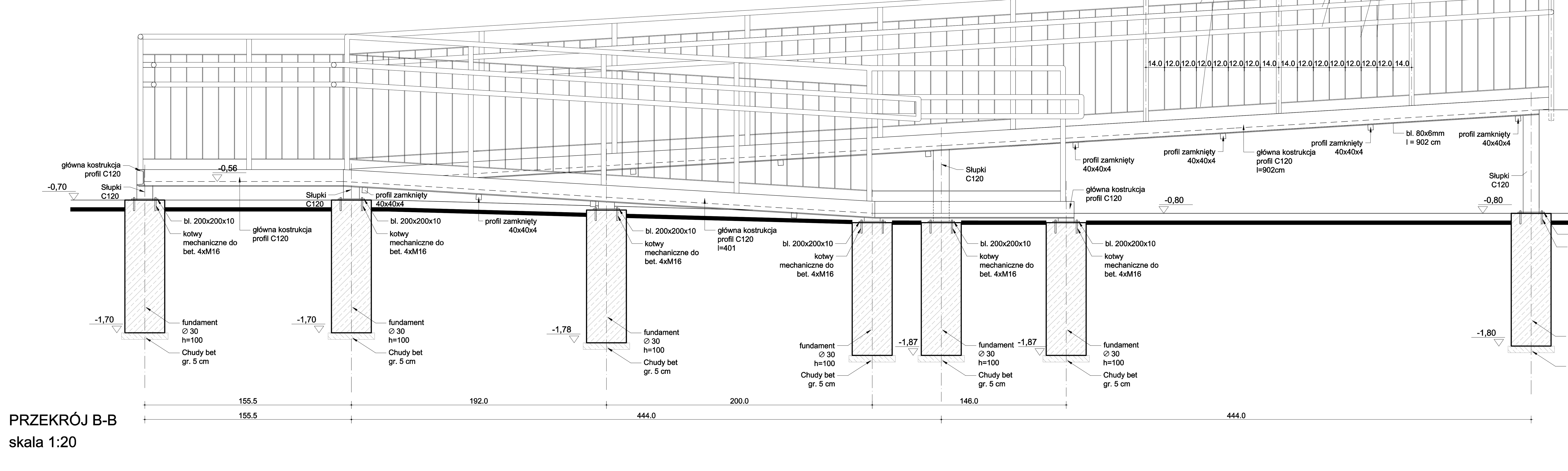

PRZEKRÓJ B-B
skala 1:20

STALOWA POCHYLNIA DLA NPS
skala 1:20

UWAGA

WSZYSTKIE ELEMENTY METALOWE WYKONAĆ
ZE STALI NIERDZEWNEJ MALOWANEJ PROSZKOWO – KOLOR RAL 7047

PRZED ZAMONTOWANIEM WSZYSTKIE ELEMENTY

DOMIERZYĆ W NATURZE
ŁBY ŚRUB LUB WKRĘTÓW ZABEZPIECZYĆ PLASTIKOWYMI KAPTURKAMI

WYPEŁNIONYMI TOWOTEM
PODEST KOTWIONY DO ŻELBETOWYCH STÓP KOTWAMI MECH.4XM16 NA KAŻDY SŁUPEK

KONSTRUKCJA GŁÓWNA SPAWANA, SYSTEMOWE KRATY PODESTU OPARTE NA PÓŁKACH
Z BLASZKI I MOCOWANE DO C120 ŁĄCZNIKAMI SYSTEMOWYMI

WSZYSTKIE NIEOPISANE SPOINY WYKONAĆ:
- pachwinowe dwustronne 0,5 grubości cieńszego elementu
- pachwinowe jednostronne 0,7 grubości cieńszego elementu
- doczołowe na pełny przetop

Jedn. projektowa:
Pracownia Architektoniczna
DAR - PROJEKT
26-600 Radom ul. Biznesowa 2
tel./fax: 483853864
email: darprojekt@o2.pl

Inwestor:
Radomskie Towarzystwo Budownictwa Społecznego "ADMINISTRATOR" Sp.z o.o.
26-600 Radom, ul. Waryńskiego 16 a

Nazwa opracowania:
Remont i docieplenie elewacji oraz remont dachu polegający na wymianie pokrycia, budynku mieszkalnego wielorodzinnego wraz z przebudową pochylni dla nps i schodów zewnętrznych na dz nr ewid. 214/6 obręb 0060- Zamłynie, ark. 57 w Radomiu przy ul. Planowej 17a

Branża: ARCHITEKTURA
Stadium projektu: PROJEKT WYKONAWCZY

Projektant:
mgr inż. arch. Hussien Maghraby
uprawnienia budowlane do projektowania bez ograniczeń MA/KK/006/02 w specjalności architektonicznej

Opracowała:
inż. arch. Karolina Pietruszka

Treść rysunku:
POCHYLNIA DLA NPS

Data: 02.2018
Skala: 1:20

Nr rysunku:
PW-D-01

Projekt chroniony prawem autorskim.
Jakiekolwiek przetwarzanie i powielanie zabronione bez zgody autora.